NEWPORT BRASS
Flawless Beauty. From Faucet to Finish.

INSTALLATION INSTRUCTIONS
INSTRUCCIONES DE INSTALACIÓN

VALVE
VÁLVULA

BALANCED PRESSURE TUB / SHOWER CONTROL ROUGH
CONTROL DE BAÑERA / DUCHA DE PRESIÓN EQUILIBRADA

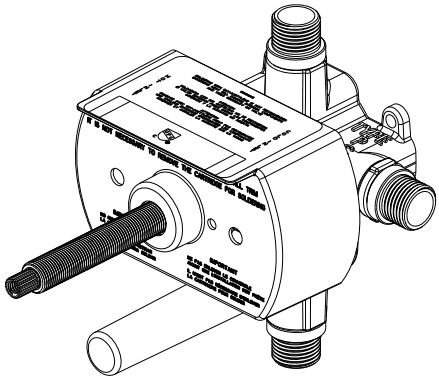

RECOMMEND INSTALLATION BY A PROFESSIONAL PLUMBING CONTRACTOR
RECOMIENDE LA INSTALACIÓN A UN CONTRATISTA DE PLOMERÍA PROFESIONAL

NOTE: THE USE OF PETROLEUM BASE PLUMBERS PUTTY ON OUR PRODUCTS WILL NULLIFY THE WARRANTY.
WE RECOMMEND THE USE OF CLEAR SILICONE SEALING MATERIALS.
NOTA: EL USO DE MASILLA DE PLOMERÍA A BASE DE PETRÓLEO EN NUESTROS PRODUCTOS ANULARÁ LA GARANTÍA.
RECOMENDAMOS EL USO DE MATERIALES DE SELLADO DE SILICONA TRANSPARENTE.

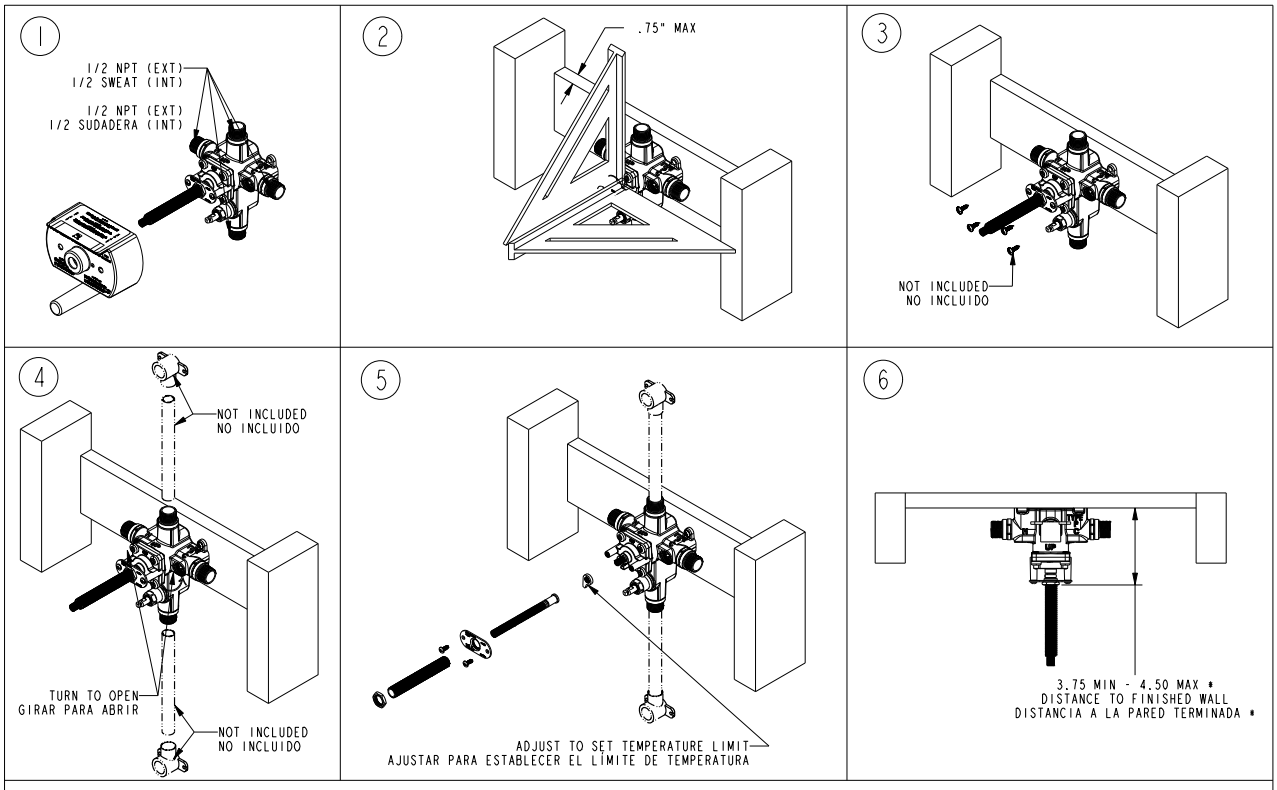

⚠ *WARNING: If cooper pipe soldered directly to valve inlet/outlet, avoid soldering at high temperature; ensure STOPS and cartridge are fully open.*

ADVERTENCIA: Si la tubería de cobre se suelda directamente a la entrada/salida de la válvula, evitar soldar a alta temperatura; asegúrese de que los STOPS y el cartucho estén completamente abiertos.

*IF VALVE IS TOO FAR FROM FINISHED WALL USE STEM EXTENSION KIT #1-249 (SOLD SEPERATELY).

*SI LA VÁLVULA ESTÁ DEMASIADO LEJOS DE LA PARED TERMINADA USE EL KIT DE EXTENSIÓN DE VÁSTAGO #1-249 (SE VENDE POR SEPARADO).

Troubleshooting
Solución de problemas

*WARNING- Never try to stop dripping by applying extreme force or overtightening the handle.
* ADVERTENCIA: nunca intente dejar de gotear aplicando una fuerza extrema o apretando demasiado el mango.

OBSERVATION OBSERVACIÓN	CAUSE CAUSA	REMEDY REMEDIO
Opening immediately to hot water. Apertura inmediata al agua caliente.	Hot and cold water supplies have been connected in reverse. Los suministros de agua fría y caliente se han conectado a la inversa.	Rotate cartridge 180 degrees. (FIGURE 1) Gire el cartucho 180 grados. (FIGURA 1)
Water drips after shutting off the valve, eventually stops. El agua gotea después de cerrar la válvula, finalmente se detiene.	Residual water in valve and piping. Agua residual en válvulas y tuberías.	Allow a few minutes to fully drain. Deje que se escurran por completo unos minutos.
Water drips after shutting off the valve, never stop. El agua gotea después de cerrar la válvula, nunca se detenga.	O-ring seal on the inlet of the cartridge or seat assembly is damaged. Junta tórica en la entrada del cartucho o El conjunto del asiento está dañado.	Check the O-ring and seat for cuts or overheating damage during installation. Replace if necessary. Revise la junta tórica y el asiento en busca de cortes o daños por sobrecalentamiento durante la instalación. Reemplace si es necesario.
Water insufficiently hot. El agua no está lo suficientemente caliente.	LIMIT STOP (2) incorrectly set LIMIT STOP (2) ajustado incorrectamente	Refer to the instruction on "Setting the Temperature Limit Stop" ** Consulte las instrucciones sobre "Ajuste del tope de límite de temperatura" **
Valve stem not long enough to install trim. El vástago de la válvula no es lo suficientemente largo para instalar el embellecedor.	Valve installed too deep into wall. Válvula instalada demasiado profundamente en la pared.	Reposition valve or use Extension Kit# 1-249 Reposicione la válvula o use el kit de extensión # 1-249
No or low flow of hot or cold water. Caudal nulo o bajo de agua fría o caliente.	Hot or cold side is not fully open. El lado caliente o frío no está completamente abierto.	Ensure STOPS are fully open Asegúrese de que los STOPS estén completamente abiertos
	Debris caught inside the inlet of the cartridge. Residuos atrapados en el interior de la entrada del cartucho.	Clean or replace CARTRIDGE Limpie o reemplace el CARTUCHO
Clicking or chattering noise. Chasquidos o ruidos de parloteo.	Rapid movement of anti-scald mechanism within valve. Movimiento rápido del mecanismo anti-quemaduras dentro de la válvula.	Normal operation. Sudden open/close of valve could exacerbate noise. Mitigate by slower handle rotation at on/off Funcionamiento normal. La apertura/cierre repentino de la válvula podría exacerbar el ruido. Mitigue mediante una rotación más lenta de la manija en encendido/apagado

FIGURE 1
FIGURA 1

Warning: Do not forcefully close CARTRIDGE STEM.
Advertencia: No cierre a la fuerza el vástago del cartucho.

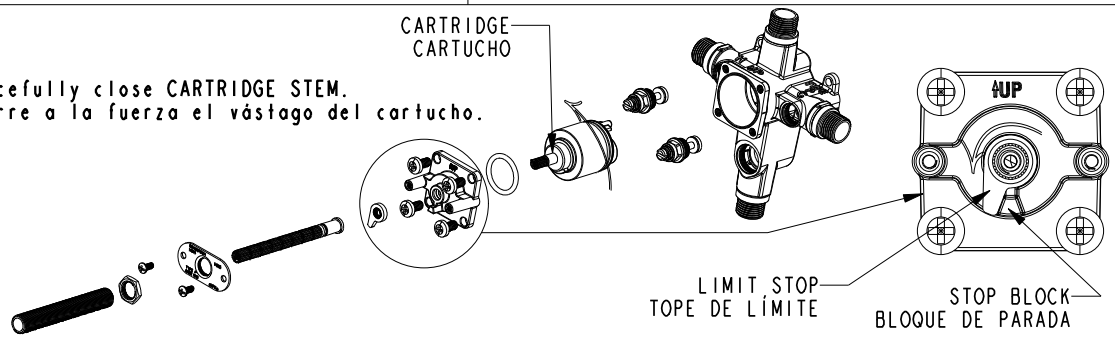

** Setting The Temperature LIMIT STOP:
To increase max temperature, remove LIMIT STOP. Rotate CARTRIDGE spline counterclockwise to desired max temperature .Place LIMIT STOP on spline against STOP BLOCK as shown.

** Ajuste de la temperatura LIMIT STOP:
Para aumentar la temperatura máxima, retire LIMIT STOP. Gire la ranura del CARTUCHO en sentido contrario a las agujas del reloj para temperatura máxima deseada. Coloque LIMIT STOP en spline contra STOP BLOCK como se muestra.